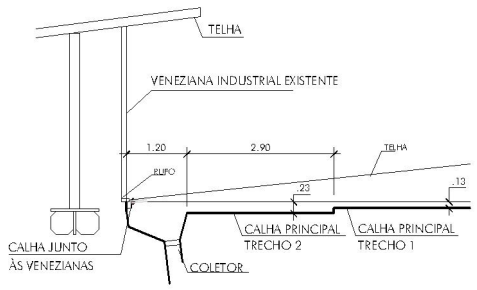

CORTE ESQUEMÁTICO CALHA JUNTO À VENEZI ANA
(SITUAÇÃO EXISTENTE)
ESC. 1:75

FOTO 1

SITUAÇÃO EXISTENTE: VISTA DAS TELHAS NO
ENCONTRO COM AS VENEZIANAAS E COM AS CALHAS.

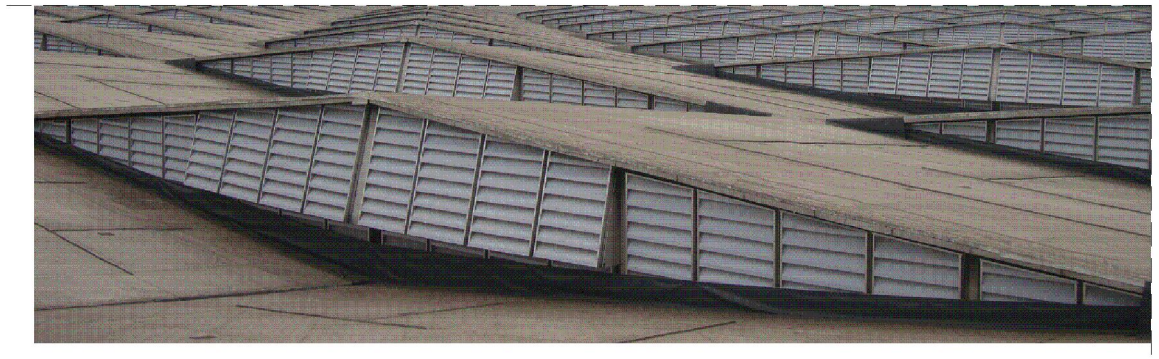

FOTO 2

SITUAÇÃO EXISTENTE: VISTA DAS TELHAS NO
ENCONTRO COM AS VENEZIANAS.

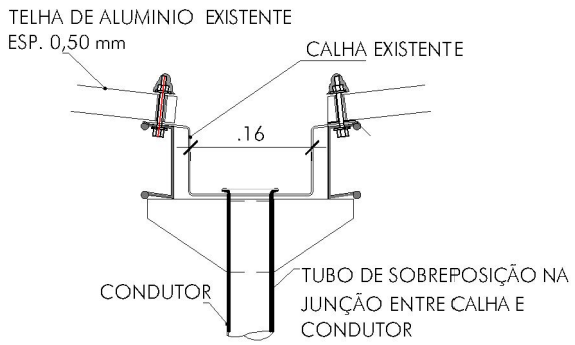

CORTE ESQUEMÁTIVO CALHA EXISTENTE
ESC. 1:10

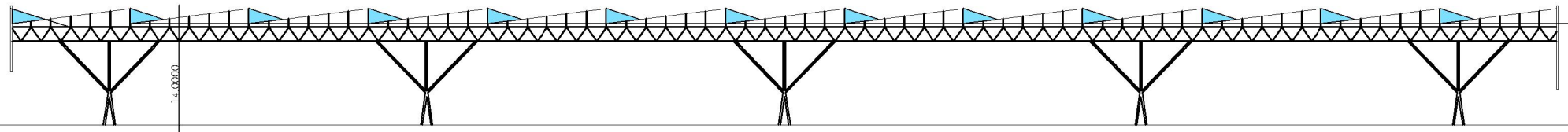

CORTE GERAL ESQUEMÁTICO - PAV. NORTE-SUL
ESC. 1:1000

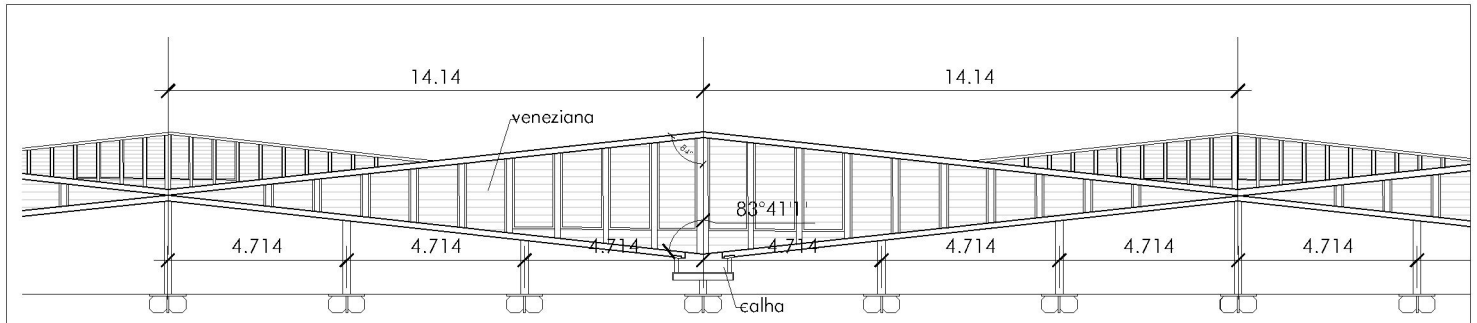

VISTA AA
ESC. 1:200

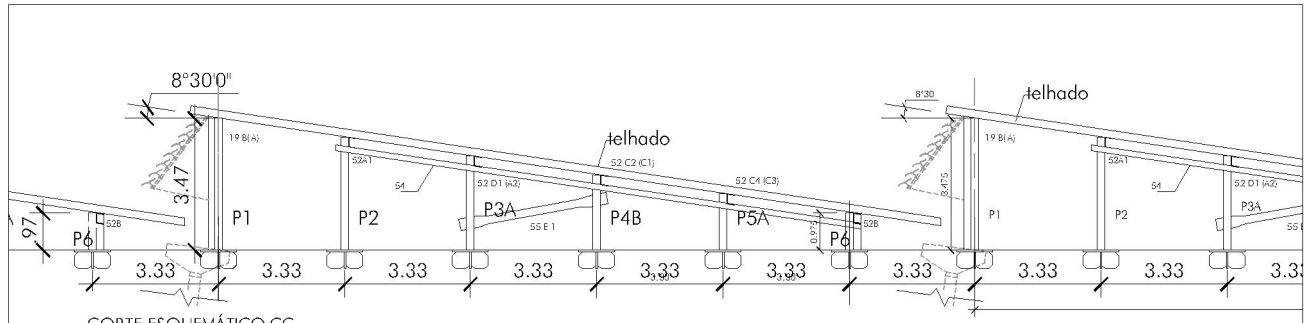

CORTE ESQUEMÁTICO CC
ESC. 1:200

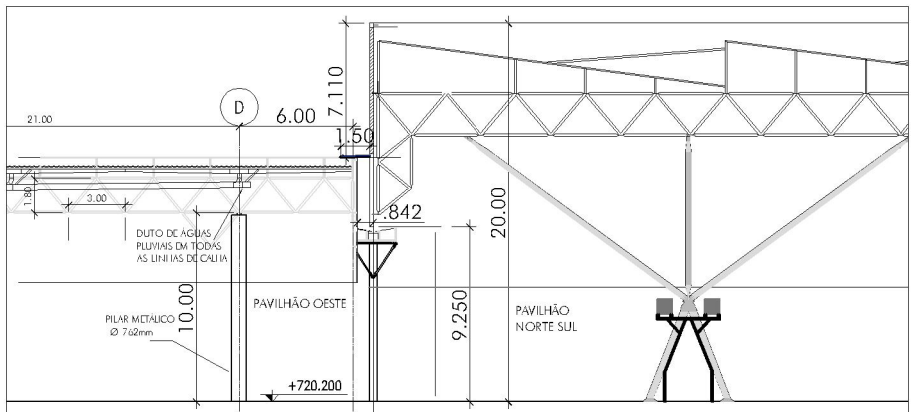

CORTE TIPICO FACE OESTE - JUNÇÃO COM PAVILHAO OESTE
ESC. 1:400

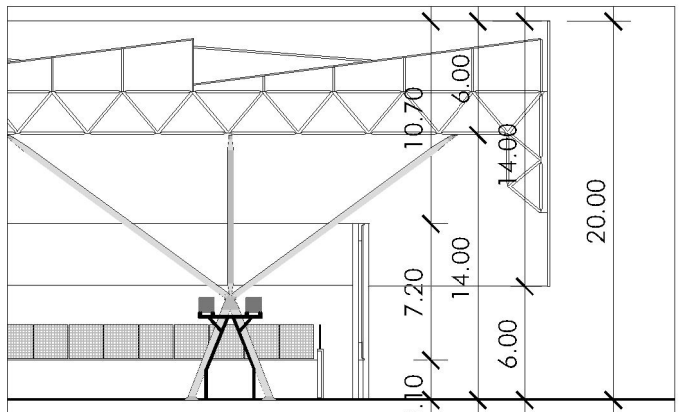

CORTE TIPICO FACE NORTE, SUL E LESTE
ESC. 1:400

REV.00	JAN/2020	ANGELINA	VERSÃO INICIAL - FORMATO A3
REVISÃO	DATA	AUTOR	DESCRIÇÃO

PAVILHÃO DE EXPOSIÇÕES - PARQUE ANHEMBI
RECUPERAÇÃO DA COBERTURA
DETALHES E CORTES

ARQUIVO:
N:\01 - gpp-efet\app\04 Cad Téc Plan eutros\Cadernos Tecnicos\C1 Pavilhão\2020\Cobertura PV\Cobertura Licitação separada\Instalação\2020 05 ASP\PLANTAS\PVARQP00 FL02 COBERTURA COR-DET 2020.dwg

ESCALA	DATA
Indicadas	JAN/2020

DIRETORIA DE INFRAESTRUTURA

GERÊNCIA DE PLANEJAMENTO E PROJETOS

GERENTE	PROJETO	DESENHO
Marco Aurélio Carreira	Sergio Lazzarini	Sergio Cazuiti Miura	Angelina Gaúna

FOLHA 01

São Paulo turismo
www.spturis.com